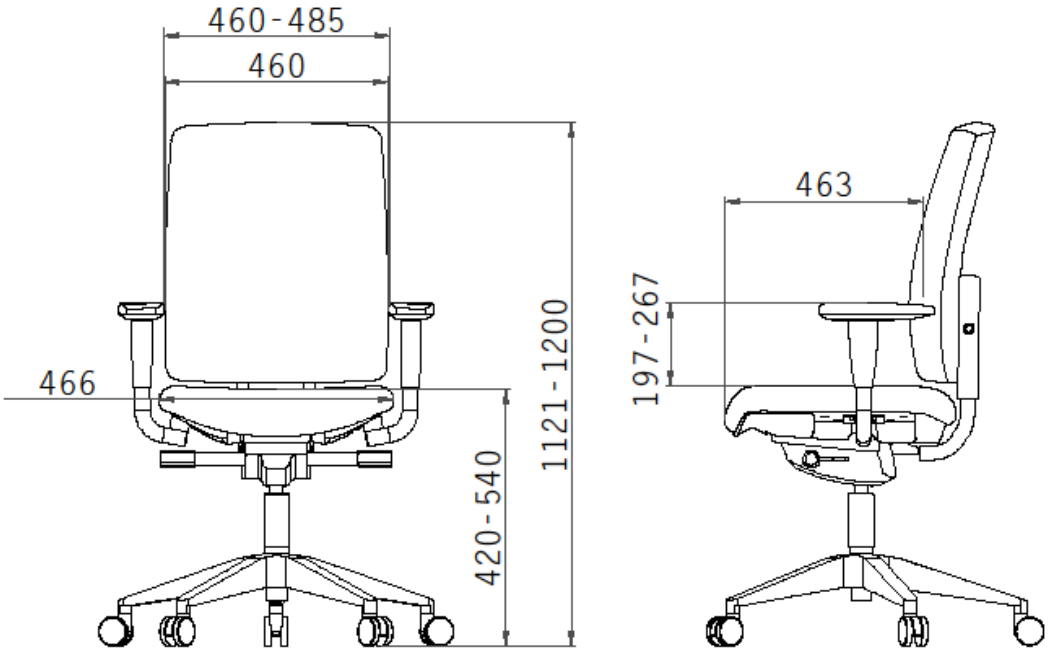Maße BBV-Domke Bürostuhl „Arcas“