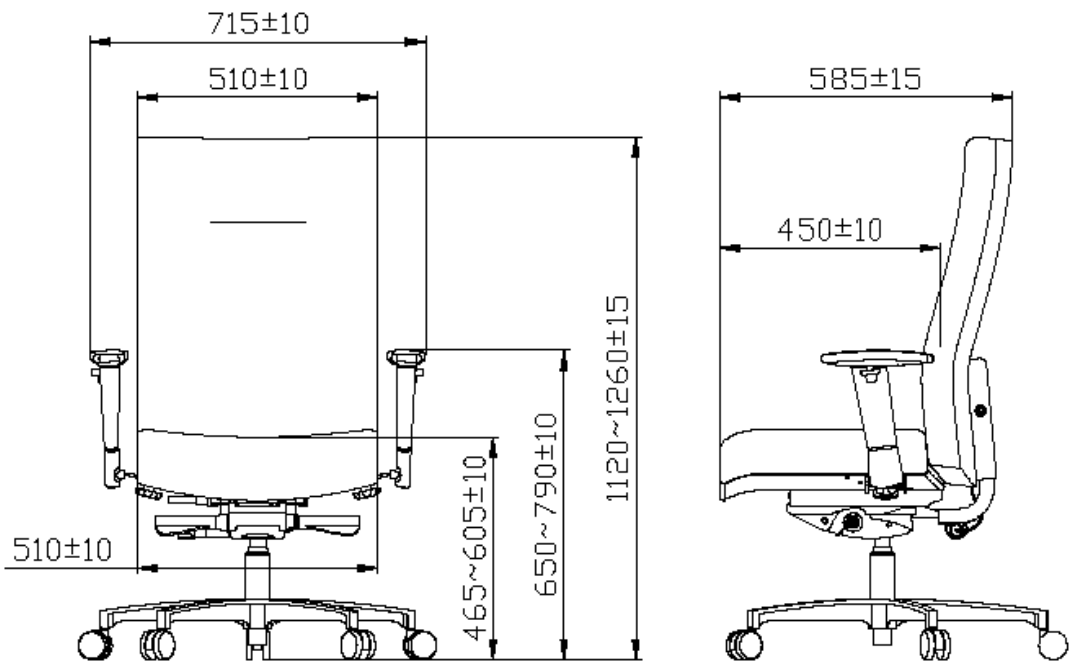Maße BBV-Domke Bürostuhl „Ares“