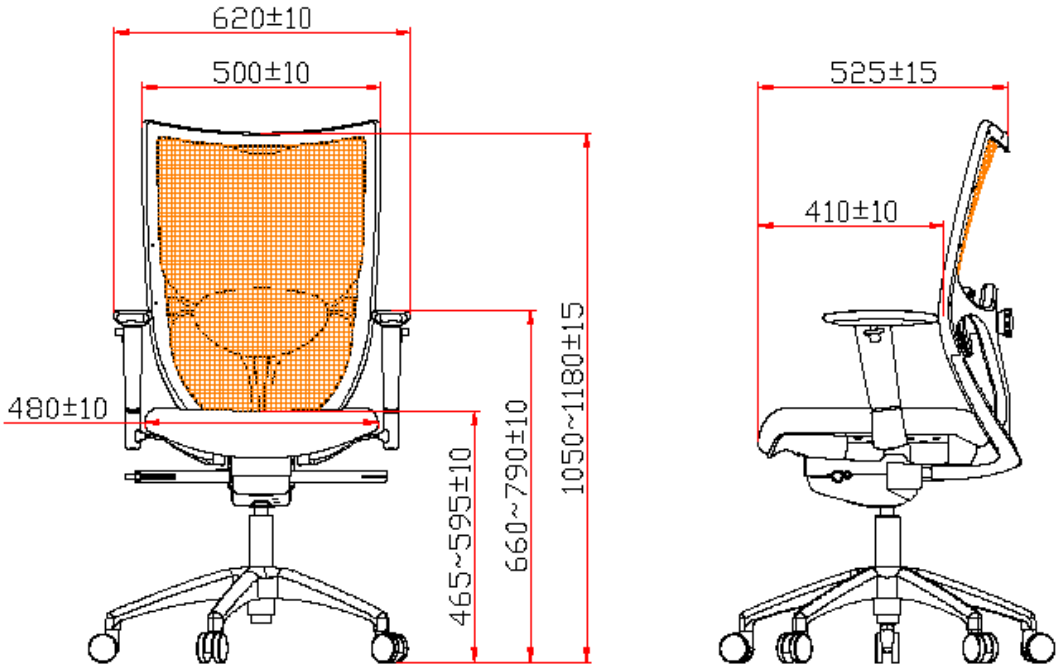Maße BBV-Domke Bürostuhl „Athene“