BBV-Domke e. K. • Rudolf-Diesel-Straße 16 • 53859 Niederkassel

Maße BBV-Domke Bürostuhl „Hera“

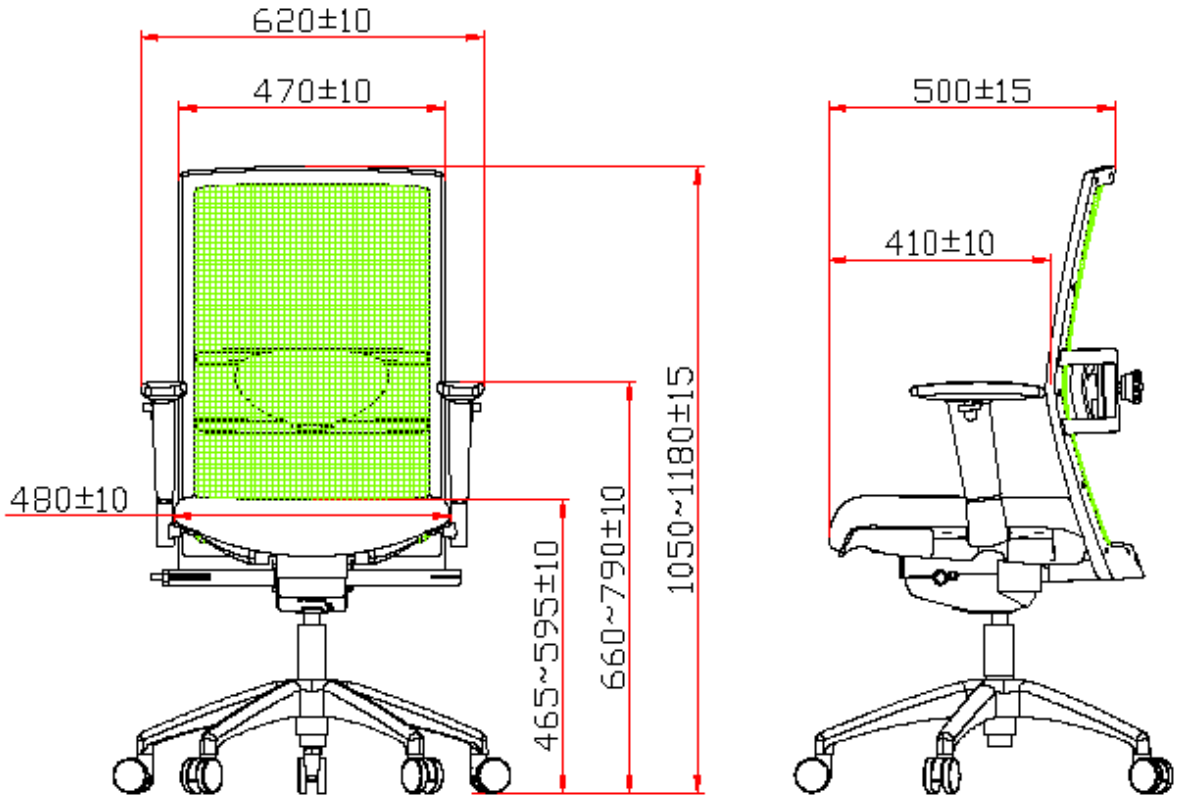

BBV-Domke e. K. • Rudolf-Diesel-Straße 16 • 53859 Niederkassel • (02 28) 97 13 80 • (02 28) 97 13 88 8
kontakt@bbv-domke.de • www.bbv-domke.de • Inhaber: W. R. Domke • AG Siegburg, hra 3572 • USt-IdNr.: DE 811 821 862

Kreissparkasse Köln	IBAN DE66 3705 0299 0028 0066 17	BIC COKSDE33XXX
Sparkasse KölnBonn	IBAN DE92 3705 0198 0020 2720 50	BIC COLSDE33XXX
VR-Bank Bonn eG	IBAN DE86 3816 0220 6114 0730 14	BIC GENODED1HBO
Deutsche Bank	IBAN DE64 3807 0024 0123 7221 00	BIC DEUTDEDB380